SABO 43-EL COMPACT

Rasenmäher DE
Betriebsanleitung

Tondeuse à gazon FR
Livret d’entretien

Lawnmower GB
Operator’s manual

Grasmaaier NL
Bedieningshandleiding

Газонокосилка RU
Руководство по эксплуатации

SAU11505

DE

Deutsch
Beim Lesen der Betriebsanleitung vorne und hinten die Seiten heraus klappen.

FR

Français
Lors de la lecture du mode d’emploi, ouvrez la première et la dernière page.

GB

English
When you are reading the operator's manual, please unfold the front and back page.

NL

Nederlands
Voor het lezen van de bedieningshandleiding gelieve de eerste en laatste pagina uit te klappen.

RU

Русский
При чтении руководства по эксплуатации раскрыть обложку в начале и в конце.

Deutsch	**DE**
Originalbetriebsanleitung	
Français	**FR**
Mode d'emploi d'origine	
English	**GB**
Original Instruction	
Nederlands	**NL**
Originele gebruiksaanwijzing	
Русский	**RU**
Оригинальное руководство по эксплуатации	

DE Erklärung der Piktogramme

NL Verduidelijking van de pictogrammen

FR Explication des pictogrammes

RU Расшифровка пиктограмм

GB Explanation of the pictograms

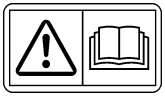

DE Betriebsanleitung lesen!

FR Lisez le mode d’emploi!

GB Read the operator's manual!

NL Bedieningshandleiding lezen!

RU Прочитать руководство по эксплуатации!

DE Gefahr durch fortschleudernde Teile bei laufendem Motor - Sicherheitsabstand halten / Dritte fernhalten!

FR Les pièces éjectées représentent un danger lorsque le moteur est en marche – conserver les distances de sécurité / garder les personnes étrangères à l’écart !

GB Risk caused by thrown elements when the motor is running - Maintain the safety gap / Keep others away!

NL Gevaar door weggeslingerde delen bij lopende motor - veiligheidsafstand houden / derden op afstand houden!

RU Опасность выбрасывания предметов при включенном двигателе - соблюдать безопасное расстояние и не допускать нахождения других людей в опасной зоне!

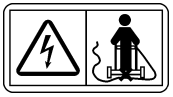

DE Anschlussleitung von Schneidmessern fernhalten.

FR Tenez le cordon de raccordement éloigné des lames.

GB Keep supply flexible cord away from cutting blades.

NL Aansluitsnoer van de snijmessen verwijderd houden.

RU Не допускать попадания электрического кабеля в зону работы ножей.

1
10
2
9
8
3
4
5
6
7
SABO
SABO

A1

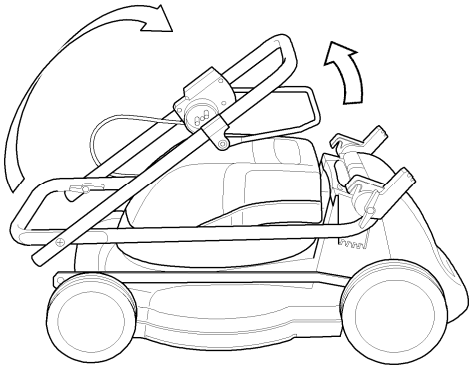

E1

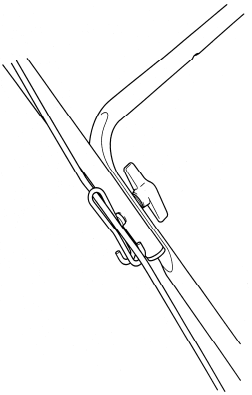

B1

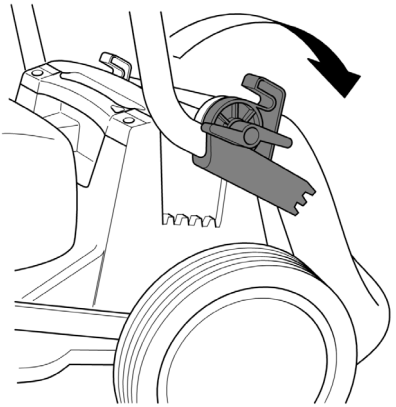

R1

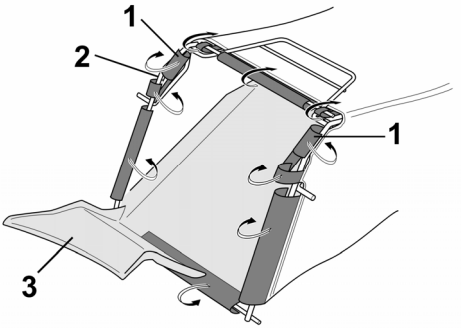

S1

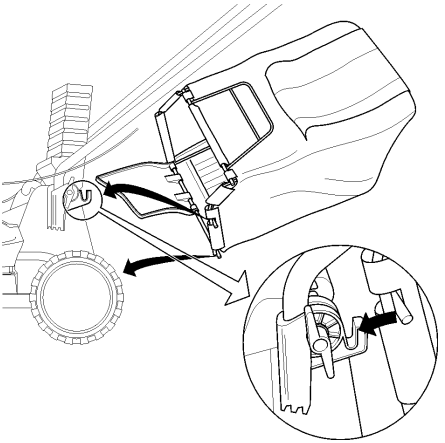

I

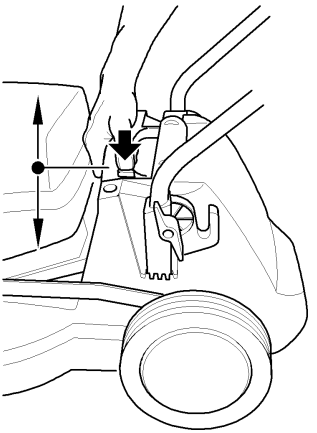

C2

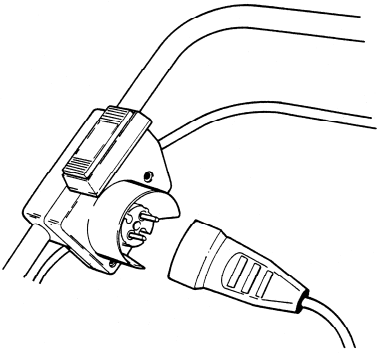

D2

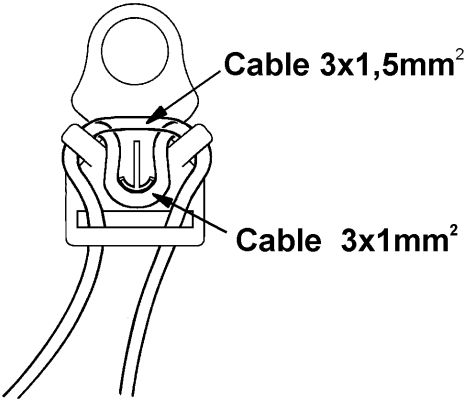

A2

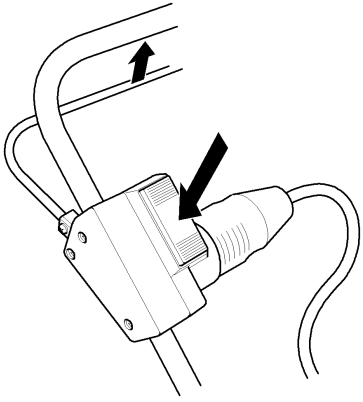

F

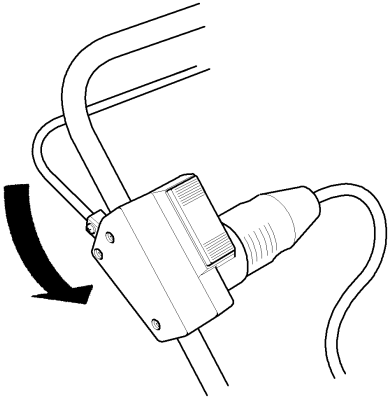

M

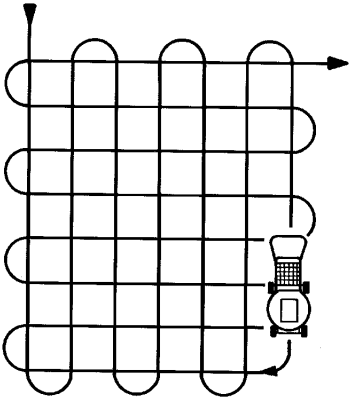

J

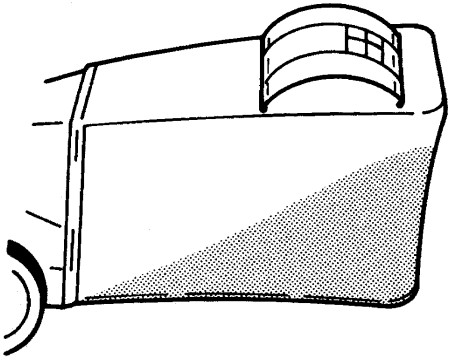

DE **Erklärung der Piktogramme**

NL **Verduidelijking van de pictogrammen**

FR **Explication des pictogrammes**

RU **Расшифровка пиктограмм**

GB **Explanation of the pictograms**

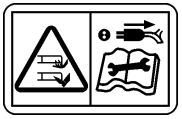

DE Vorsicht – Scharfe Schneidmesser – Vor Wartungsarbeiten oder bei beschädigter Leitung Netzstecker aus der Steckdose ziehen.

FR Attention – Lames tranchantes – Avant les travaux d'entretien ou en cas d'endommagement du cordon, débranchez la fiche secteur de la prise de courant.

GB Beware of sharp cutting blades – remove plug from mains before maintenance or if cord is damaged.

NL Voorzichtig – Scherpe snijmessen – Voor onderhoudswerkzaamheden of bij beschadigde leiding de netstekker uit de contactdoos halen.

RU Осторожно - острые ножи! Перед началом техобслуживания или при замене поврежденного кабеля вынуть вилку питания из розетки.

DE Elektrogeräte gehören nicht in den Hausmüll, Gerät, Zubehör und Verpackung einer umweltfreundlichen Wiederverwertung zuführen.

FR Les appareils électriques ne doivent pas être jetés à la poubelle; remettre l'appareil, les accessoires et l'emballage à un centre de recyclage écologique.

GB Electrical appliances must not be disposed of as household waste. Send equipment, accessories and packaging for environmental recycling.

NL Elektrische apparaten horen niet bij het huisvuil; breng apparaat, toebehoren en verpakking naar een milieuvriendelijk recyclagepunt.

RU Не выбрасывать электрические приборы в бытовые отходы. Устройство, комплектующие и упаковка подлежат утилизации с целью вторичной переработки.

DE	FR	GB	NL	RU
Technische Daten	**Caractéristiques techniques**	**Technical data**	**Technische gegevens**	**Технические характеристики**

SABO 43-EL COMPACT

Schallleistungspegel / Sound power level / Niveau de puissance acoustique / Geluidsvermogen / Гарантируемый уровень звуковой мощности

Garantierter Schallleistungspegel; gemessen nach EN 2000/14/EC	L_{WA} = 96 dB(A)
Niveau de puissance acoustique assuré ; mesuré selon EN 2000/14/EC	
Guaranteed sound power level; measured according to EN 2000/14/EC	
Gegarandeerd geluidsvermogen; gemeten conform EN 2000/14/EC	
Гарантируемый уровень звуковой мощности; измеренный согласно EN 2000/14/EC	L_{WA} = 96 дБ(A)

Schalldruckpegel / Niveau de pression sonore / Sound pressure level / Geluidsdrukniveau / Уровень звукового давления

Emissions-Schalldruckpegel am Bedienerplatz; gemessen nach EN 836/A2 Messunsicherheiten; nach ISO4871	L_{pA} = 82 dB(A) 3 dB
Niveau de pression sonore d'émission au poste d'opérateur; mesuré selon EN 836/A2 Incertitudes de mesure ; selon ISO4871	
Emission sound pressure level at operator's workplace; measured according to EN 836/A2 Measuring inaccuracy; according to ISO4871	
Emissie - geluidsdrukniveau op de plaats van de operator; gemeten volgens EN 836/A2 Meetonzekerheden; conform ISO4871	
Уровень излучаемых шумов на рабочем месте; измеренный согласно EN 836/A2 Погрешности измерений; согласно ISO4871	L_{pA} = 82 дБ(A) 3 дБ

Schwingungen / Vibrations / Vibrations / Trillingen / Вибрация

Schwingungen am Führungsholm; gemessen nach EN 836/A2 Messunsicherheiten; nach EN12096	a_{hw} = 1 m/s^2 0,5 m/s^2
Vibrations sur la poignée ; mesurées selon EN 836/A2 Incertitudes de mesure ; selon EN12096	
Vibrations on the lawnmower's handlebar; measured according to EN 836/A2 Measuring inaccuracy; according EN12096	
Trillingen aan de stuurboom; gemeten volgens EN 836/A2 Meetonzekerheden; conform EN12096	
Вибрация ручки; измеренная согласно EN 836/A2 Погрешности измерений; согласно EN12096	a_{hw} = 1 м/с^2 0,5 м/с^2

D	F	GB	NL	RU
Technische Daten	**Caractéristiques techniques**	**Technical data**	**Technische gegevens**	**Технические характеристики**

SABO 43-EL COMPACT

Motor	**Moteur**	**Motor**	**Motor**	**Двигатель**
Wechselstrommotor	Moteur à courant alternatif	Alternating current motor	Wisselstrommotor	Двигатель переменного тока
Anschluss-Spannung	Tension d'alimentation	Connection voltage	Aansluitspanning	Напряжение питания
230 V				230 В
Leistung	Puissance	Power	Vermogen	Мощность
1500 W				1500 Вт
Motor-Drehzahl	Vitesse de rotation du moteur	Motor speed	Toerental motor	Частота вращения двигателя
3000 min^{-1}				3000 $мин^{-1}$

DE	FR	GB	NL	RU
Technische Daten	**Caractéristiques techniques**	**Technical data**	**Technische gegevens**	**Технические характеристики**

SABO 43-EL COMPACT

Mäher	**Tondeuse**	**Mower**	**Maaier**	**Газонокосилка**
Gehäuse	Carter	Housing	Behuizing	Корпус
Aluminium-Druckguss	Aluminium moulé sous pression	Die-cast aluminium	Aluminium spuitgietwerk	Алюминиевый, литой под давлением
Schnittbreite	Largeur de coupe	Cutting width	Maaibreedte	Ширина скашивания
430 mm				430 мм
Schnitthöhen	Hauteurs de coupe	Cutting heights	Maaihoogte	Высота скашивания
Zentrale, 22, 28, 35, 42, 50, 60, 80 mm	Centrale, 22, 28, 35, 42, 50, 60, 80 mm	Central, 22, 28, 35, 42, 50, 60, 80 mm	Zentrale, 22, 28, 35, 42, 50, 60, 80 mm	Централизованная настройка, 22, 28, 35, 42, 50, 60, 80 мм
Führungsholm höhenverstellbar	Poignée réglable en hauteur	Adjustable-height handlebar	Stuurboom in hoogte regelbaar	Регулировка высоты ручки
3-fach	triple	3-way	3-voudig	3 положения
Fangsackvolumen	Contenu du sac de récupération	Grass collector capacity	Capaciteit opvangzak	Объем травосборника
55 Liter	55 litres	55 litres	55 liter	55 л
Gewicht	Poids	Weight	Gewicht	Вес
26 kg				26 кг
Länge	Longueur	Length	Lengte	Длина
1480 mm				1480 мм
Breite	Largeur	Width	Breedte	Ширина
500 mm				500 мм
Höhe	Hauteur	Height	Hoogte	Высота
1000 mm				1000 мм
Räder	Roues	Wheels	Wielen	Колеса
Ø 180 mm				Ø 180 мм
Lagerung vorn	Logement avant	Bearing front	Lagers voor	Передние подшипники
Konuskugellager	Roulement à billes conique	Cup-and-cone bearing	Conische kogellagers	Конические шарикоподшипники
Lagerung hinten	Logement arrière	Bearing rear	Lagers achter	Задние подшипники
Konuskugellager	Roulement à billes conique	Cup-and-cone bearing	Conische kogellagers	Конические шарикоподшипники

K

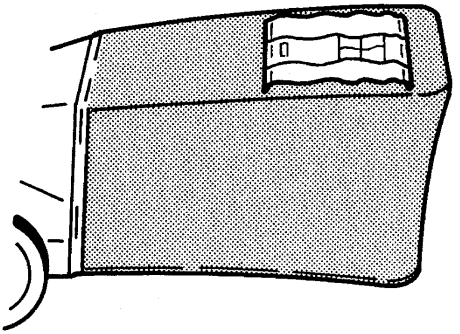

L

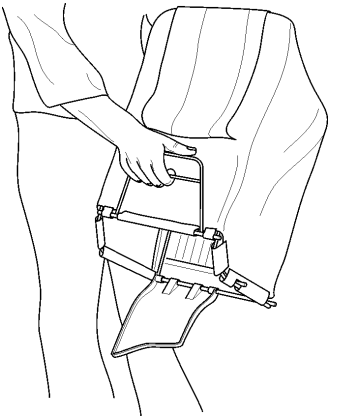

O

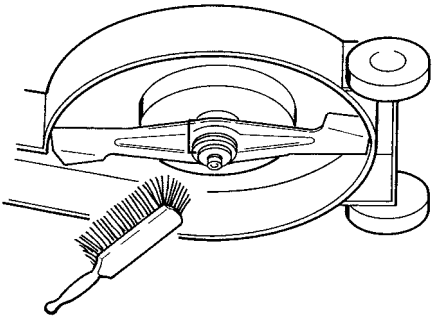

N

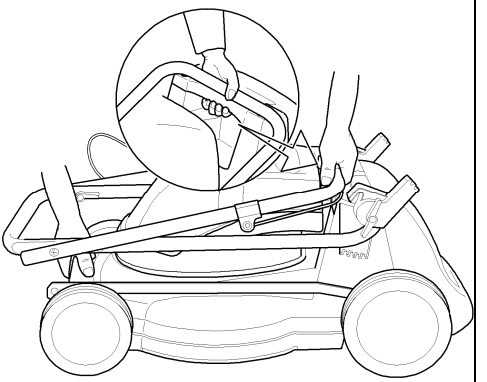

Q

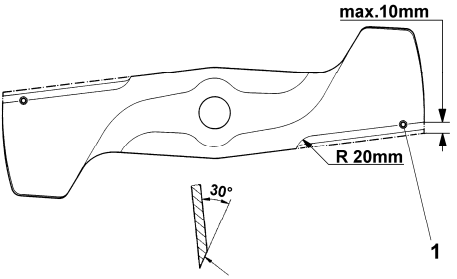

S

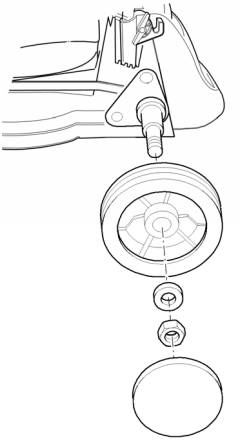

DE	FR	GB	NL	RU
Original-Ersatzteile und Zubehör	**Pièces détachées originales**	**Original spare parts**	**Originele onderdelen**	**Оригинальные запчасти и комплектующие**

SABO 43-EL COMPACT

Messerbalken	Lame	Blade	Messenbalk	Нож-лопасть
SA34454				
Fangsack	Sac de récupération	Collecting bag	Opvangzak	Травосборник
SA570				

1 ОПИСАНИЕ ТИПОВОЙ ТАБЛИЧКИ НА КОРПУСЕ МАШИНЫ

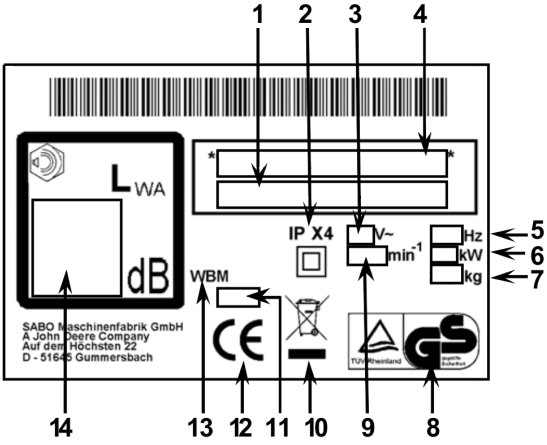

1 Обозначение типа
2 Степень защиты
3 Напряжение питания
4 Номер модели и серийный номер
5 Частота сети
6 Мощность
7 Вес
8 Проверенная безопасность (GS)
9 Частота вращения двигателя
10 Не выбрасывать электрические приборы в бытовые отходы. Устройство, комплектующие и упаковка подлежат утилизации с целью вторичной переработки.
11 Год выпуска
12 Знак соответствия CE
13 Несамоходная газонокосилка
14 Гарантируемый уровень звуковой мощности

RU

2 ВВЕДЕНИЕ

Дорогие садоводы!

Когда к гордости за ухоженный газон прибавляется удовольствие от работы в саду, это в немалой степени является заслугой садового оборудования. Приобретя новую газонокосилку SABO, вы сделали отличный выбор. Она объединяет в себе преимущества крупной традиционной марки с новейшими технологическими достижениями. Вы сможете воочию убедиться в этом во время работы и будете рады превосходным результатам.

Перед началом работы с газонокосилкой необходимо ознакомиться с некоторой важной информацией.

Перед вводом газонокосилки в эксплуатацию следует внимательно прочитать настоящее руководство по эксплуатации, содержащее указания по правильному обращению и техобслуживанию машины, которые позволят предотвратить травмы или повреждения газонокосилки.

При работе с газонокосилкой следует соблюдать осторожность. Нанесенные на корпус машины знаки указывают на основные меры предосторожности. Расшифровка знаков приводится на обложке.

Указания по технике безопасности обозначены в настоящем руководстве по эксплуатации специальными символами. Расшифровка символов приводится в таблице на следующей странице.

Обозначения «слева» и «справа» всегда относятся к левой или правой стороне устройства по направлению движения.

При условии точного соблюдения всех технических указаний ваша газонокосилка SABO будет надежно работать. В случае повреждения газонокосилки вследствие неправильного обращения гарантийные претензии не принимаются. К руководству прилагается выдержка из гарантийных условий производителя.

Желаем приятной работы с вашей новой газонокосилкой!

Компания SABO-Maschinenfabrik GmbH

3 ЗНАЧЕНИЕ СИМВОЛОВ

	ПРЕДУПРЕЖДЕНИЕ Соблюдать указания руководства по эксплуатации и общие правила техники безопасности. В понятие надлежащей эксплуатации также входит соблюдение всех предписаний производителя касательно эксплуатации, техобслуживания и ремонта.
	ПРЕДУПРЕЖДЕНИЕ Соблюдать дистанцию/Не допускать нахождения других людей в опасной зоне! Прикосновение к вращающемуся ножу может привести к тяжелым увечьям. Выбрасываемые вверх предметы могут стать причиной тяжелых увечий. Не включать газонокосилку в непосредственной близости других людей (особенно детей) или животных.
	ПРЕДУПРЕЖДЕНИЕ Удар электрическим током может привести к тяжелым увечьям. Запрещается вносить изменения в электрическую конструкцию. Регулярно проверять электрический кабель на наличие повреждений или признаков старения. Кабель должен пролегать свободно, без изгибов, зажимов и мест перетирания. Поврежденные электрические кабели подлежат замене. Не обрызгивать устройство водой! Это может привести к повреждению электрического оборудования. Замена, заточка и балансировка ножа должна выполняться сотрудниками уполномоченной мастерской, т.к. после проведения работ по ремонту и техобслуживанию необходима проверка надежности изоляции (например, на винте ножа) согласно действующему стандарту DIN EN 60335.
	ПРЕДУПРЕЖДЕНИЕ Внимание - острые ножи! Прикосновение к вращающемуся ножу может привести к тяжелым травмам ног. Запуск двигателя разрешается только при нахождении сзади газонокосилки. Следить за тем, чтобы ноги не попадали под корпус устройства.
	ПРЕДУПРЕЖДЕНИЕ Внимание - острые ножи! Прикосновение к вращающемуся ножу может привести к тяжелым травмам рук и ног. Во время работы двигателя и вращения ножа необходимо соблюдать безопасное расстояние, определяемое длиной ручки. Следить за тем, чтобы руки и ноги не попадали под корпус устройства.
	ПРЕДУПРЕЖДЕНИЕ Выбрасываемые вверх предметы могут стать причиной тяжелых увечий. Перед началом работы удалить с газона любые камни, палки, провода и прочие посторонние предметы, особенно при наличии опавшей листвы. Не включать газонокосилку в случае отсутствия или повреждения защитных устройств. Регулярно проверять нож на плотность соединения и наличие признаков износа или повреждений. В случае износа или повреждения ножа выполнить замену в уполномоченной мастерской.
	ПРЕДУПРЕЖДЕНИЕ Удар электрическим током может привести к тяжелым увечьям. Не допускать попадания электрического кабеля в зону работы ножа. Перед запуском двигателя убедиться в том, что кабель находится не вблизи корпуса устройства. Во время работы газонокосилки не наезжать колесами на кабель. В случае повреждения выключить устройство и дождаться останова ножа. Вынуть вилку питания из розетки. Поврежденные электрические кабели подлежат замене.
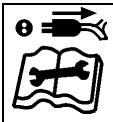	**ОСТОРОЖНО** В том случае, если при проведении работ с устройством вилка питания не вынута из розетки, может произойти запуск двигателя, что может привести к тяжелым увечьям. Перед началом работ по техобслуживанию и ремонту выключить двигатель и вынуть вилку питания из розетки. Соблюдать указания по техобслуживанию и ремонту, приведенные в руководстве по эксплуатации.

RU

	ПРЕДУПРЕЖДЕНИЕ Прикосновение к вращающемуся ножу может привести к тяжелым травмам рук и ног. Выбрасываемые вверх предметы могут стать причиной тяжелых увечий. Выключить двигатель и дождаться останова режущего механизма: – если требуется подъем или наклон газонокосилки (например, для ее транспортировки); – при перемещении газонокосилки за пределами газона по дорожкам или улицам; – если требуется на короткое время оставить газонокосилку без присмотра; – если требуется настройка высоты скашивания; – если требуется снятие травосборника.
	ОСТОРОЖНО Прикосновение к острым краям ножа может привести к телесным повреждениям. Во время работ по техобслуживанию и ремонту обязательно ношение защитных перчаток.

4 НАДЛЕЖАЩАЯ ЭКСПЛУАТАЦИЯ

- Устройство предназначено исключительно для скашивания травы и оформления газонов в садово-парковых и ландшафтных хозяйствах («Надлежащая эксплуатация»). Любое применение устройство в других целях рассматривается как ненадлежащая эксплуатация. Производитель не несет ответственности за возникшие в результате ненадлежащей эксплуатации убытки. Вся ответственность возлагается на пользователя. В понятие надлежащей эксплуатации также входит соблюдение всех предписаний производителя касательно эксплуатации, техобслуживания и ремонта.
- При эксплуатации устройства в общественных сооружениях, парках, спортивных комплексах, на улицах, в сельских и лесных хозяйствах необходимо соблюдать особую осторожность.
- Не разрешается применение газонокосилки для стрижки кустов и живой изгороди, обрезки вьющихся растений или растений на крышах и в цветочных ящиках на балконах, а также для расчистки дорожек.
- Запрещается использование любых дополнительных или навесных устройств, не указанных в перечне разрешенного SABO оборудования. В противном случае теряют свою силу знак соответствия CE и гарантия. Производитель не несет ответственности за убытки, возникшие вследствие внесения пользователем изменений в конструкцию газонокосилки.

RU

5 ОБЩИЕ УКАЗАНИЯ ПО ТЕХНИКЕ БЕЗОПАСНОСТИ ДЛЯ НЕСАМОХОДНЫХ ЭЛЕКТРИЧЕСКИХ РОТОРНЫХ ГАЗОНОКОСИЛОК

Общие указания по технике безопасности

В целях обеспечения безопасности и исправной работы устройства необходимо внимательно прочитать руководство по эксплуатации, чтобы ознакомиться с элементами управления и принципами работы газонокосилки.

- Оператор машины или пользователь несет ответственность за несчастные случаи с другими людьми или их имуществом.
- Настоящее руководство по эксплуатации является частью машины и в случае перепродажи машины должно быть передано ее покупателю.
- Запрещается эксплуатация машины детьми и подростками до 16 лет, а также лицами, не ознакомившимися предварительно с руководством по эксплуатации. Минимальный возраст пользователей может быть установлен местными предписаниями.
- В случае допуска других лиц к работе с машиной их необходимо проинформировать о возможных источниках опасности и способах предотвращения несчастных случаев. К эксплуатации, техобслуживанию и ремонту машины допускаются только лица, имеющие соответствующий опыт и получившие инструкции о возможных опасностях.
- Данное устройство не предназначено для эксплуатации лицами (включая детей) с ограниченными физическими, органолептическими или психическими способностями, а также лицами, не обладающими достаточным набором знаний. Исключение составляют случаи, когда эксплуатация осуществляется под надзором лица, отвечающего за безопасность данных лиц и выдавшего предварительно инструкции по обращению с устройством. Лицо, выполняющее надзор, должно перед началом работы принять решение о возможности допуска к работе лица с ограниченными физическими, органолептическими или психическими способностями.

Не включать газонокосилку в непосредственной близости других людей (особенно детей) или животных.

- Обеспечить надежность хранения машины! В межэксплуатационные периоды машина должна храниться в сухом, закрытом и недоступном для детей помещении.

Подготовительные работы

- Во время работы обязательно ношение закрытой обуви или защитной обуви и длинных брюк. Запрещается работа босиком или в сандалиях.

Перед включением газонокосилки и во время работы необходимо полностью проверить рабочий участок и удалить все камни, палки, провода и прочие посторонние предметы, которые могут попасть внутрь машины или отскочить от ее корпуса.
Если во время скашивания также требуется уборка листвы, необходимо также предварительно удалить все камни и прочие посторонние предметы. В том случае, если это невозможно из-за покрывающих газон листьев, уборка листвы с помощью газонокосилки запрещается.

- Свисающие вниз ветки деревьев и прочие препятствия могут стать причиной телесных повреждений или помешать работе. Перед началом работы необходимо обратить внимание на возможные препятствия (например, свисающие вниз ветки деревьев) и обрезать или полностью удалить их.
- В целях обеспечения надлежащей и безопасной эксплуатации садового оборудования необходимо использовать для подключения соединительный кабель, имеющий минимальное качество H 05 RN-F согласно DIN/VDE 0282/4, поперечное сечение 3 x 1 мм², а также резиновый или покрытый резиной соединитель согласно DIN/VDE 0620. Устройство подключается к заземленной розетке с переменным напряжением 230 В.
- При использовании кабеля с защитой от детей необходимо убедиться в полной исправности (легкости хода) защитного блокиратора, т.к. в противном случае возможно повреждение соединителя газонокосилки.
- Устройство подключается к розетке, оснащенной инерционным предохранителем 16 А.
- Рекомендуется применение схем дифференциальной защиты с номинальным током утечки не более 30 мА или равноценные защитные приспособления.

RU

Запрещается вносить изменения в электрическую конструкцию.
Необходимо регулярно проверять соединительный кабель на наличие видимых повреждений и признаков старения. Кабель может применяться только в безупречном состоянии.

- Если требуется подключение устройства к электрическому генератору, следует предварительно обратиться в уполномоченную мастерскую для получения информации о подходящих генераторах.
- Перед началом работы необходимо провести визуальную проверку ножей, крепежных винтов и всего режущего механизма на наличие повреждений или признаков износа. Во избежание дисбаланса необходимо заменить изношенные или поврежденные ножи и крепежные винты.

Эксплуатация

- Запрещается эксплуатация устройства во взрывоопасной среде.

Не допускать попадания соединительных кабелей в рабочую зону режущего механизма.
Во время работы не наезжать колесами на кабель, при размещении кабеля соблюдать безопасное расстояние.

В случае повреждения кабеля выключить устройство и дождаться останова ножа. Вынуть вилку питания из розетки. Поврежденные кабели подлежат замене.
Кабель должен пролегать свободно, без изгибов, зажимов и мест перетирания.

- Во время работы запрещается ношение наушников для прослушивания радио или музыки. Для обеспечения безопасности во время эксплуатации и техобслуживания требуется максимальное внимание.
- Работа выполняется только при дневном свете или при наличии хорошего освещения. Машину следует перемещать на минимальной скорости.
- Соблюдать особую осторожность в том случае, если наличие углов, кустов, деревьев и прочих препятствий может нарушить видимость.
- Соблюдать осторожность при работе вблизи ступеней, рвов и склонов. Машина может неожиданно перевернуться, если одно из колес попадет на кромку возвышенности или ямы либо если кромка неожиданно осыплется.

- Соблюдать осторожность при скашивании травы на детских игровых площадках (например, под качелями). Игровые сооружения могут прийти в движение, что может привести к телесным повреждениям.
- Запрещается работа с устройством под влиянием алкоголя, медицинских препаратов или наркотиков.
- По возможности избегать эксплуатации устройства на мокрой траве в связи с опасностью поскальзывания.
- Обеспечить устойчивое и безопасное положение на наклонных поверхностях. Скашивание выполняется поперек склона, скашивание вдоль склона вверх или вниз недопустимо. Следует соблюдать особую осторожность при изменении направления движения на склоне.
- Не скашивать траву на чрезмерно крутых склонах! Работа на наклонных поверхностях всегда связана с риском. Конструкция газонокосилки допускает работу на склонах до 30°. В целях безопасности настоятельно рекомендуется не использовать эти теоретические возможности устройства. В общем случае эксплуатация несамоходных газонокосилок выполняется на склонах не более 15°.
- Соблюдать особую осторожность при повороте машины или ее приближении к телу.
- Обратное движение вместе с машиной может привести к падению. Избегать обратного хода. Избегать неудобного положения тела. Обеспечить устойчивое положение и всегда сохранять равновесие.
- Соблюдать безопасное расстояние, определяемое длиной ручки.
- Чтобы не допустить падения устройства при его переноске, всегда использовать предусмотренные для этого захватные приспособления (ручка для переноски, корпус, концы ручек или поперечная перекладина в нижней части ручки). Не браться за откидную крышку!
- Перед подъемом или переносом машины обратить внимание на ее вес (см. технические характеристики). Подъем тяжелых предметов может отрицательно повлиять на здоровье.
- Запрещается подъем или перенос машины с включенным двигателем.
- Запрещается эксплуатация машины в случае отсутствия или повреждения защитных устройств и предохранительных приспособлений.

RU

Защитные устройства:

– Защитный рычаг
В случае опасности отпустить защитный рычаг: это приведет к выключению двигателя, вращение ножа должно прекратиться в течение 3 секунд.
Запрещается выводить из строя защитный рычаг.
Необходимо следить за исправностью защитного рычага. В случае нарушений в работе защитного рычага следует выполнить ремонт в уполномоченной мастерской.

Предохранительные приспособления:

– Корпус, травосборник, откидная крышка
Эти предохранительные приспособления обеспечивают защиту от травм вследствие подбрасывания вверх предметов.
Запрещается эксплуатация устройства с поврежденным корпусом, без закрепленного надлежащим образом травосборника или без прилегающей к корпусу откидной крышки.

– Корпус
Это предохранительное приспособление обеспечивает защиту от травм вследствие прикосновения к вращающемуся ножу.
Запрещается эксплуатация устройства с поврежденным корпусом. Следить за тем, чтобы руки и ноги не попадали под корпус устройства.

– Покрытие в верхней части ручки, капот двигателя и ходовая часть, комбинированный выключатель-соединитель с кабелем, соединительный кабель, винт ножа
Эти предохранительные приспособления обеспечивают защиту от травм вследствие прикосновения к токопроводящим частям конструкции.
Запрещается вносить изменения в электрическую конструкцию.
Поврежденные кабели подлежат замене. Соединительный кабель должен отвечать минимальным требованиям H 05 RN-F согласно DIN/VDE 0282/4.
После проведения работ по ремонту или техобслуживанию изолирующих частей конструкции необходима проверка надежности изоляции согласно действующему стандарту DIN EN 60335.

Запрещается вносить изменения в конструкцию предохранительных приспособлений.

- Соблюдать осторожность при запуске машины или нажатии на пусковой выключатель. Действовать согласно указаниям производителя.
- Во время запуска не включать привод (при его наличии).

При вводе в эксплуатацию убедиться в том, что ноги находятся на безопасном расстоянии от режущего механизма.

При запуске двигателя или после его включения запрещается перевод машины в вертикальное положение. При необходимости машину можно наклонять только таким образом, чтобы режущий механизм был направлен в сторону, противоположную пользователю, и только в той мере, насколько это действительно требуется. Для устройств с боковым выбросом травы запрещается запуск двигателя при нахождении пользователя напротив разгрузочного отверстия.

Не приближать руки и ноги к вращающимся частям конструкции. Следить за тем, чтобы руки и ноги не попадали под корпус устройства. Для устройств с боковым выбросом травы избегать нахождения рядом с разгрузочным отверстием.

Выключить двигатель, вынуть вилку питания из розетки и убедиться в полном останове всех подвижных частей конструкции:
- если необходимо оставить машину без присмотра;
- перед проверкой соединительного кабеля;
- перед проверкой, очисткой или проведением работ с машиной;
- перед освобождением блокировок или устранением заторов разгрузочного отверстия;
- в случае столкновения с посторонним предметом;
- в случае ненормальной вибрации машины.

- В случае столкновения с посторонним предметом или блокировки машины (например, при наезде на препятствие) необходимо обратиться в уполномоченную мастерскую с целью проверки конструкции машины на наличие повреждений или деформаций. Все необходимые ремонтные работы также выполняются сотрудниками уполномоченной мастерской.

RU

- В случае чрезмерной вибрации машины необходимо немедленно обратиться в уполномоченную мастерскую с целью проверки исправности машины.

Выключить двигатель и убедиться в полном останове всех подвижных частей конструкции:
- если требуется подъем или наклон газонокосилки (например, для ее транспортировки);
- если требуется транспортировка машины на пути между местом хранения и газоном;
- при передвижении вне пределов газона;
- если требуется на короткое время оставить газонокосилку без присмотра;
- перед изменением высоты скашивания;
- перед снятием травосборника.

Техобслуживание и хранение

- Убедиться в том, что все резьбовые соединения плотно затянуты, а устройство находится в надежном рабочем состоянии.

Не открывать откидную крышку и не снимать травосборник при включенном двигателе.

Регулярно проверять механизм сбора травы на наличие признаков износа или потери работоспособности.

Каждый раз перед началом работы проверять состояние и надежность крепления ножа. В случае износа или повреждения немедленно заменить нож.

Замена, заточка и балансировка ножа должна выполняться сотрудниками уполномоченной мастерской, т.к. после проведения работ по ремонту или техобслуживанию необходима проверка надежности изоляции (например, на винте ножа) согласно действующему стандарту DIN EN 60335.

- В целях безопасности все изношенные или поврежденные детали подлежат замене.

Во время работ по техобслуживанию и ремонту обязательно ношение защитных перчаток.

Перед началом работ по техобслуживанию и ремонту необходимо выключить двигатель и отсоединить вилку питания.

Запрещается очистка машины проточной водой или с помощью устройств для очистки под высоким давлением.
Это может привести к повреждению электрического оборудования.

Из соображений гарантии и безопасности допускается применение только оригинальных запчастей.

- **Примечание для Швейцарии**:
  эксплуатация электроприборов разрешается только при наличии предварительно включенного автоматического защитного выключателя с максимальным током срабатывания 30 мА.
- **Примечание для Австрии:**
  розетка, в которую включается соединительный кабель, должна быть брызгозащищенной.

6 ОПИСАНИЕ ЧАСТЕЙ КОНСТРУКЦИИ

1 Рычаг для управления двигателем (защитный рычаг)
2 Соединитель для подключения электрического кабеля
3 Откидная крышка
4 Ручка для регулировки высоты скашивания (задняя ручка для переноски) с кнопкой
5 Электродвигатель
6 Индикатор высоты скашивания
7 Передняя ручка для переноски
8 Механизм разгрузки кабеля от натяжения
9 Направляющая кабеля
10 Кнопка фиксации (красная)

7 ПОДГОТОВИТЕЛЬНЫЕ РАБОТЫ

RU

Перед началом сборки в упаковке находятся следующие компоненты:

- Газонокосилка с предварительно установленной ручкой
- Мешок и каркас травосборника
- Сумка для инструментов со следующим содержимым:
  - Руководство по эксплуатации, Заявление о соответствии
  - Гарантийный талон и гарантийные условия
  - Различные крепежные элементы.

Если в комплекте недостает какой-либо детали, следует обратиться к местному торговому представителю.

Раскладывание ручки (рис. A1 + E1 + B1)

- Развернуть сложенную в виде буквы Z ручку, потянув ее вверх A1.
- Добиться расположения верхней и нижней частей ручки в одной плоскости и вручную затянуть барашковые гайки E1.
- Повернуть концы с зубчатыми пластмассовыми насадками, расположенные в нижней части ручки, назад и добиться их защелкивания в зубчатых углублениях в корпусе газонокосилки.
  Ручку можно отрегулировать по высоте в трех различных положениях B1.
- Вручную затянуть барашковые гайки с обеих сторон B1.
- Вложить кабель в направляющую кабеля, служащую для защиты кабеля от зажимания при складывании ручки E1.
- Закрепить кабель на нижней части ручки с помощью крепежных хомутов из сумки для инструментов. При складывании верхней части ручки следить за свободным пролеганием кабеля.

ОСТОРОЖНО

При регулировке высоты ручки необходимо соблюдать осторожность - ослабление барашковых гаек B1, служащих для крепления нижней части ручки к корпусу (их следует ослабить только до такой степени, чтобы было возможно свободное перемещение ручки), и выход пластмассовых зубчатых выступов из выемок корпуса может привести к нежелательному складыванию ручки. Также имеется опасность защемления между нижней частью ручки и корпусом, что может привести к телесным повреждениям!

Установка травосборника на газонокосилку (рис. R1 + S1)

Вставить каркас травосборника дужкой вперед в мешок травосборника. Верхние швы мешка распределить вдоль дужки каркаса.
Сначала закрепляется удерживающий профиль (1) R1.

- Вдеть петлю (1) удерживающего профиля в отверстие (2) каркаса травосборника и прижать к каркасу.
- Затем закрепить горизонтальные и боковые профили мешка травосборника.

– Поднять откидную крышку газонокосилки вверх.
– Приподнять травосборник за дужку, вставить крышку-заслонку (3) **R1** на входе травосборника в разгрузочное отверстие и навесить травосборник с помощью двух боковых крючков сверху на корпус газонокосилки **S1**.
– Опустить откидную крышку на травосборник.

Настройка высоты скашивания (рис. I)

Указание по технике безопасности!
Расшифровку символов см. в таблице на стр. 3

Регулятор высоты скашивания расположен за двигателем.
– Большим пальцем руки нажать на серую кнопку. Удерживая газонокосилку за ручку, поднять или опустить ее в нужное положение.
– Отпустить кнопку. Рычаг будет зафиксирован на нужной высоте скашивания.
– Маркировка с левой стороны корпуса показывает выбранную высоту скашивания.

ВАЖНО
Работа на минимальной высоте скашивания допускается только на ровных и плоских поверхностях газона! Следует использовать нижний диапазон настроек высоты скашивания только в оптимальных условиях. Выбор недостаточной высоты скашивания может привести к повреждению или уничтожению травяного покрова.

Наряду с высотой скашивания, на качество стрижки газона и работы травосборника влияет также скорость газонокосилки. Высоту скашивания и скорость газонокосилки следует выбирать в зависимости от высоты скашиваемой травы.

8 ПЕРЕД ВВОДОМ В ЭКСПЛУАТАЦИЮ

Указание по технике безопасности!
Расшифровку символов см. в таблице на стр. 3

RU

Проверить плотность всех резьбовых соединений. При необходимости подтянуть винты! Особо проверить надежность крепления ножа (см. раздел «Техобслуживание ножа»).

Затягивание крепежного винта ножа должно выполняться сотрудниками уполномоченной мастерской, т.к. после проведения работ по ремонту и техобслуживанию необходима проверка надежности изоляции (например, на винте ножа) согласно действующему стандарту DIN EN 60335.

Убедиться в том, что все защитные устройства установлены надлежащим образом и не имеют повреждений!

9 ВВОД В ЭКСПЛУАТАЦИЮ

Указание по технике безопасности!
Расшифровку символов см. в таблице на стр. 3

ВАЖНО
Если требуется подключение устройства к электрическому генератору, следует предварительно обратиться в уполномоченную мастерскую для получения информации о подходящих генераторах.

Подключение соединительного кабеля (рис. C2)

ВНИМАНИЕ
В целях обеспечения надлежащей и безопасной эксплуатации садового оборудования необходимо использовать для подключения соединительный кабель, имеющий минимальное качество H 05 RN-F согласно DIN/VDE 0282/4, поперечное сечение 3 x 1 мм², а также резиновый или покрытый резиной соединитель согласно DIN/VDE 0620. Оборудование подключается к заземленной розетке с переменным напряжением 230 В и инерционным предохранителем 16 А.

При использовании кабеля с защитой от детей необходимо убедиться в полной исправности (легкости хода) защитного блокиратора, т.к. в противном случае возможно повреждение соединителя газонокосилки.

ВАЖНО
При использовании кабеля сечением 3 x 1 мм² его длина должна составлять не более 25 м. При использовании кабеля сечением 3 x 1,5 мм² его длина может составлять до 40 м.
– Сначала вставить кабель в комбинированный выключатель-соединитель на верхней части ручки.
– Затем подключить кабель к электросети.
– При отсоединении кабеля всегда сначала вынимается вилка из розетки электросети.

Подвешивание кабеля с помощью механизма для разгрузки от натяжения (рис. D2)

ВНИМАНИЕ

Разрешается использовать машину только с механизмом разгрузки кабеля от натяжения, чтобы не допустить повреждения комбинированного выключателя-соединителя и кабеля. Для надежного закрепления на корпусе машины необходимо подвесить кабель с помощью механизма разгрузки кабеля от натяжения. Это позволит избежать вырывания кабельной розетки. Кроме того, данный механизм обеспечивает автоматический перевод кабеля на другую сторону ручки при повороте машины.

– Свернуть кабель в виде полукруглой петли на расстоянии ок. 80 см от кабельного соединителя.
– Вставить кабель снизу в механизм разгрузки от натяжения и обмотать вокруг крепежных стержней.
– Взяться за оба конца кабеля и туго натянуть кабель внутри механизма разгрузки от натяжения.

Запуск двигателя (рис. A2)

Запуск двигателя разрешается только при нахождении сзади газонокосилки.
Газонокосилка должна находиться на ровной поверхности, не заросшей высокой травой (слишком высокая трава препятствует запуску ножа и затрудняет включение машины). Если это условие не выполняется, следует наклонить газонокосилку таким образом, чтобы режущий механизм был направлен в сторону, противоположную пользователю, и только в той мере, насколько это действительно требуется.

– Для включения двигателя нажать и удерживать красную кнопку.
– Другой рукой потянуть защитный рычаг в верхней части ручки. Во время работы машины необходимо удерживать защитный рычаг в данном положении.
– Отпустить красную кнопку.

ВАЖНО

Если в течение 5 секунд после включения машины не происходит запуск двигателя, следует

1. Отпустить защитный рычаг.
2. Вынуть вилку из розетки!
3. Проверить соединительный кабель.
4. Проверить напряжение питания в здании (предохранители).
5. Проверить устройство на наличие заторов в зоне ножей.
6. Обратиться в уполномоченную мастерскую с целью проверки.

RU

10 ВЫКЛЮЧЕНИЕ ДВИГАТЕЛЯ (рис. F)

Для выключения двигателя отпустить защитный рычаг. Двигатель будет выключен, а автоматический тормоз ножа обеспечит останов режущего механизма в течение 3 секунд.

11 АВАРИЙНОЕ ВЫКЛЮЧЕНИЕ

ВНИМАНИЕ

Опасность телесных повреждений! Двигатель и нож должны быть остановлены в течение 3 секунд. В противном случае необходимо обратиться в ближайшую уполномоченную мастерскую.

Отпустить защитный рычаг.

– Произойдет останов ножа.
– Двигатель будет выключен.

12 ЭКСПЛУАТАЦИЯ ГАЗОНОКОСИЛКИ

Указание по технике безопасности!
Расшифровку символов см. в таблице на стр. 3

Скашивание травы на склонах

ВНИМАНИЕ

Газонокосилка предусматривает работу на склонах до 30°.
В целях безопасности настоятельно рекомендуется не использовать эти теоретические возможности устройства. В общем случае эксплуатация несамоходных газонокосилок выполняется на склонах не более 15°.

Обращение с кабелем во время скашивания

Кабель следует расположить таким образом, чтобы он непрерывно и без натяжения следовал за машиной по уже обработанной поверхности газона. При повороте машины механизм разгрузки кабеля от натяжения автоматически

перекладывает кабель на другую сторону ручки.
Не допускать попадания кабеля в рабочую зону режущего механизма и образования кабельных петель.
Регулярно проверять кабель на наличие видимых повреждений и использовать кабель только в полностью исправном состоянии.

Проверка безопасности в эксплуатации

Каждый раз перед началом работы необходимо проверять исправность защитного рычага. Отпускание защитного рычага должно приводить к останову двигателя и ножевого механизма в течение 3 секунд. В противном случае необходимо обратиться в ближайшую уполномоченную мастерскую.

Убедиться в том, что все защитные устройства установлены надлежащим образом и не имеют повреждений!

Проверить верхнюю часть ручки (изоляцию) на наличие повреждений. В случае повреждения покрытия необходимо обратиться в ближайшую уполномоченную мастерскую, т.к. в противном случае имеется риск телесных повреждений (удар электрическим током) при прикосновении к токопроводящим частям конструкции.

После первых нескольких часов эксплуатации и в дальнейшем регулярно проверять и при необходимости подтягивать все винты и гайки. В целях безопасности перед каждым запуском машины следует также проверять состояние и надежность крепления ножа (см. раздел "Техобслуживание ножа"). Затягивание крепежного винта ножа должно выполняться сотрудниками уполномоченной мастерской, т.к. после проведения работ по ремонту и техобслуживанию необходима проверка надежности изоляции (например, на винте ножа) согласно действующему стандарту DIN EN 60335.

Кроме того, следует регулярно проверять вентилятор, ножевой механизм и корпус вентилятора на наличие признаков износа и плотность посадки.

В случае блокировки рабочего механизма (например, при наезде на препятствие) следует обратиться в уполномоченную мастерскую с целью проверки конструкции газонокосилки на наличие повреждений или деформаций. Все необходимые ремонтные работы также выполняются сотрудниками уполномоченной мастерской.

Ограничения по времени

RU

Правила эксплуатации газонокосилок установлены в 32-м постановлении о реализации Федерального закона о защите от вредных воздействий (32. BImSch-V).

Кроме того, возможны ограничения на местном уровне (например, часы покоя в дневное время), информацию о которых можно получить в местных муниципальных органах.

Советы по уходу за газоном (рис. M)

После 10-14 дней любой газон приобретает неопрятный вид. Чем чаще выполняется стрижка газона, тем лучше и ровнее он выглядит, т.к. регулярное скашивание стимулирует равномерный рост травы.

Перед началом работы удалить любые посторонние предметы (камни, палки, ветки и т.д.) с поверхности газона, во время работы обращать внимание на наличие посторонних предметов.

По возможности скашивание выполняется только на сухом газоне. При работе на влажном грунте травяной покров может быть легко поврежден, а колеса вдавливаются в траву и оставляют следы.

Если трава на газоне достигла большой высоты, следует сначала выполнить стрижку с большой высотой скашивания в одном направлении, а затем уменьшить высоту скашивания и выполнить стрижку перпендикулярно исходному направлению. Для работы следует использовать только острый нож в безупречном состоянии, в противном случае поверхность газона будет неровной. При этом газонокосилку следует перемещать на минимальной скорости и по возможности по прямой траектории. Скашиваемые дорожки должны перекрываться на несколько сантиметров, чтобы не допустить образования полос.

Работа на минимальной высоте скашивания допускается только на ровных и плоских поверхностях газона! Следует использовать нижний диапазон высоты скашивания только в оптимальных условиях. Выбор недостаточной высоты скашивания может привести к повреждению или уничтожению травяного покрова.

Наряду с высотой скашивания, на качество стрижки газона и работы травосборника влияет также скорость газонокосилки. Скорость газонокосилки следует выбирать в зависимости от личных особенностей пользователя, характеристик газона и высоты скашиваемой травы. При стрижке газонов большой протяженности следует выбирать более низкую скорость.

При стрижке высокой травы следует сначала выбрать большую высоту скашивания и затем выполнить повторное скашивание в перпендикулярном направлении с более низкой высотой скашивания.

13 ТРАВОСБОРНИК

Указание по технике безопасности!
Расшифровку символов см. в таблице на стр. 3

Работа с травосборником

Во время работы следить за регулярностью опорожнения травосборника. Специальный индикатор наполнения на корпусе травосборника сигнализирует о необходимости опорожнения.

ВАЖНО
Во время работы с травосборником не допускать изгибания крышки-заслонки выбрасывателя (3) R1.

Индикатор наполнения травосборника (рис. J + K)

На верхней поверхности травосборника имеется индикатор наполнения мешка:

– При пустом травосборнике и во время скашивания индикатор имеет выпуклую форму J.
– При наполнении травосборника индикатор принимает плоскую форму. В этом случае необходимо немедленно прекратить работу и опорожнить мешок травосборника K.

ВАЖНО
В случае сильного загрязнения ткани мешка индикатор не принимает выпуклую форму. Немедленно очистить ткань. Безупречная работа травосборника обеспечивается только при использовании воздухопроницаемого мешка.

ВАЖНО
Не использовать горячую воду для очистки травосборника!

Опорожнение травосборника (рис. L)

RU

– Выключить двигатель.
– Поднять откидную крышку.
– Потянув за дужку каркаса, вынуть наполненный травосборник из корпуса газонокосилки. Откидная крышка опустится автоматически.
– Удерживая травосборник за дужку каркаса и углубление в нижней части мешка, тщательно вытряхнуть содержимое травосборника.

Работа без травосборника

ПРЕДУПРЕЖДЕНИЕ
В случае работы без травосборника откидная крышка на корпусе газонокосилки должна быть всегда закрыта (опущена вниз).

14 УХОД И ТЕХОБСЛУЖИВАНИЕ

Регулярный уход за газонокосилкой является гарантией длительной и бесперебойной эксплуатации!
Только оригинальные запчасти способны обеспечить безопасность и качество!

Указание по технике безопасности!
Расшифровку символов см. в таблице на стр. 3

Очистка (рис. O)

Удалить грязь и остатки травы непосредственно после завершения работы. Положить машину набок и выполнить очистку с помощью щетки или лоскута.

ВНИМАНИЕ
Не вставлять пальцы в отверстия корпуса вентилятора и не удерживать лопасти вентилятора. Если во время очистки потребуется поворот ножа, существует опасность защемления пальцев между вентилятором и корпусом вентилятора!

ВАЖНО
Не обрызгивать газонокосилку водой! Это может привести к повреждению электрического оборудования.

Хранение

Хранить устройство в очищенном состоянии в закрытом, сухом и недоступном для детей помещении. Перед тем, как поместить машину на хранение в закрытом помещении, дождаться остывания двигателя.

Складывание ручки (рис. A1)

– Для экономии места при хранении или для транспортировки машины ослабить четыре барашковые гайки таким образом, чтобы верхнюю часть ручки можно было беспрепятственно сложить поверх двигателя в форме буквы Z A1.

  Пластмассовые зубчатые выступы на концах нижней части ручки должны выйти из выемок корпуса.

– Не допускать сгибания или зажимания кабеля.

ОСТОРОЖНО

При складывании ручки с целью транспортировки или хранения ослабление барашковых гаек и выход пластмассовых зубчатых выступов из выемок корпуса могут привести к нежелательному складыванию ручки. Также имеется опасность защемления между нижней и верхней частями ручки и корпусом, что может привести к телесным повреждениям!

Транспортировка и закрепление устройства (рис. N)

– Если требуется переноска машины, не браться за откидную крышку! Для переноски используются специальные ручки спереди и сзади корпуса машины N.
– Во время транспортировки машина должна находиться в вертикальном положении.
– Грузовое транспортное средство должно находиться на ровной поверхности, чтобы не допустить выкатывания машины до ее закрепления.
– На время перевозки следует снять травосборник и закрепить его отдельно.
– Надежно закрепить машину с помощью разрешенных к применению приспособлений для крепления грузов (например, крепежных ремней с натяжными элементами) на поверхности автомобиля или внутри него. Крепежные ремни представляют собой ленточные ремни из синтетических волокон. Каждый крепежный ремень имеет маркировку, содержащую важные указания к применению.
– Для закрепления грузов, имеющих колеса, рекомендуется непосредственное закрепление четырьмя натяжными ремнями. Закрепить колеса машины таким образом, чтобы во время перевозки она оставалась неподвижной.

ВНИМАНИЕ

Не допускать чрезмерного натяжения ремней. Это может привести к повреждению машины.

RU

Техобслуживание ножа

Острый нож гарантирует высокое качество стрижки газона. Каждый раз перед началом работы проверять состояние и надежность крепления ножа. В случае износа или повреждения немедленно заменить нож.

Заточка и балансировка ножа (рис. Q)

ПРЕДУПРЕЖДЕНИЕ

Заточка и балансировка ножа должна выполняться сотрудниками уполномоченной мастерской, т.к. после проведения работ по ремонту или техобслуживанию необходима проверка надежности изоляции (например, на винте ножа) согласно действующему стандарту DIN EN 60335.

Заточка и балансировка ножа ненадлежащим образом может привести к сильной вибрации и повреждению газонокосилки.

ВАЖНО

При балансировке соблюдать предельное значение 2,9 г.

Заточка режущих краев ножа выполняется только до тех пор, пока не будет достигнуто соответствующее значение (см. рис. Q) или маркировка (1) на поверхности ножа (кольцо). Внимание! При заточке соблюдать угол 30°. Сотрудники мастерской могут проверить это значение (предельный износ)!

ПРЕДУПРЕЖДЕНИЕ

Превышение предельного износа (см. маркировку) ножа может привести к его поломке и выбросу из корпуса машины, что может стать причиной тяжелых увечий.

Замена ножа

ПРЕДУПРЕЖДЕНИЕ

Замена ножа должна выполняться сотрудниками уполномоченной мастерской, т.к. после проведения работ по ремонту и техобслуживанию необходима проверка надежности изоляции (например, на винте ножа) согласно действующему стандарту DIN EN 60335.

Кроме того, неправильная сборка ножевого механизма может привести к отсоединению ножа, что может стать причиной тяжелых увечий.

– При замене использовать только оригинальные ножевые механизмы (№ для заказа см. в списке оригинальных запчастей и комплектующих)!

– На поверхности сменного режущего механизма должна быть нанесена несмываемая маркировка с наименованием и/или обозначением производителя или поставщика, а также с номером детали.

Техобслуживание колес (рис. S)

Смазка подшипников колес выполняется один раз в год или с интервалом в 20 часов эксплуатации.

– Снять заглушки колес.
– С помощью торцового гаечного ключа ослабить шестигранные гайки и снять колеса.
– Смазать подшипники, надеть колеса и затянуть их таким образом, чтобы обеспечить легкость хода колес без люфта.

15 НЕИСПРАВНОСТИ, ИХ ПРИЧИНЫ И УСТРАНЕНИЕ

Неисправности	Возможные причины	Устранение
В течение 5 секунд после включения устройства не происходит запуск двигателя	Отсутствует напряжение электросети.	Вставить вилку в розетку C2. Проверить предохранитель.
	Соединительный кабель поврежден.	Обратиться в уполномоченную мастерскую с целью проверки.
	Установлена недостаточная высота скашивания (слишком высокая трава препятствует запуску двигателя).	Увеличить высоту скашивания I. Слегка наклонить машину во время запуска.
	Слишком много остатков травы в корпусе.	Очистить режущий механизм от травы, очистить зазор между вентилятором и корпусом (предварительно вынуть вилку из розетки!).
		Обратиться в уполномоченную мастерскую с целью проверки.
Сильная вибрация		Обратиться в уполномоченную мастерскую с целью проверки.
Неудовлетворительное качество скашивания, желтый цвет газона	Затуплен нож.	Обратиться в уполномоченную мастерскую с целью заточки и балансировки ножа Q.
	Недостаточная высота скашивания.	Увеличить высоту скашивания I.
	Слишком высокая скорость движения.	Изменить скорость движения.
	Недостаточное перекрывание скашиваемых дорожек.	При скашивании высокой травы может потребоваться большее перекрывание дорожек.
	Трава на газоне свалялась.	Применение аэратора позволит улучшить состояние газона.
Засорение отверстия для выброса травы	Не соблюдены показания индикатора наполнения травосборника J + K.	Опорожнить травосборник L.
	Недостаточная высота скашивания и слишком высокая трава.	Увеличить высоту скашивания I.
	Слишком высокая скорость движения.	Изменить скорость движения.
	Повышенная влажность травы.	Дождаться высыхания газона.

Ремонт электрооборудования может выполняться только специалистами-электротехниками. Не проводить ремонт самостоятельно!

При обнаружении неисправностей и дефектов, не перечисленных в таблице, следует обратиться в ближайшую уполномоченную мастерскую. Это особенно относится к моделям, оснащенным электродвигателем, т.к. для них после завершения ремонтных работ необходима проверка надежности изоляции.

Сотрудники уполномоченной мастерской с удовольствием помогут вам, если вы не сможете самостоятельно провести приведенные выше работы по техобслуживанию.

С Уважением,
Ваш сервисный центр
ООО "технодид"
www.tehnoded.ru, (495)785-20-26